推定されるハイエンドGPUの進化のトレンド

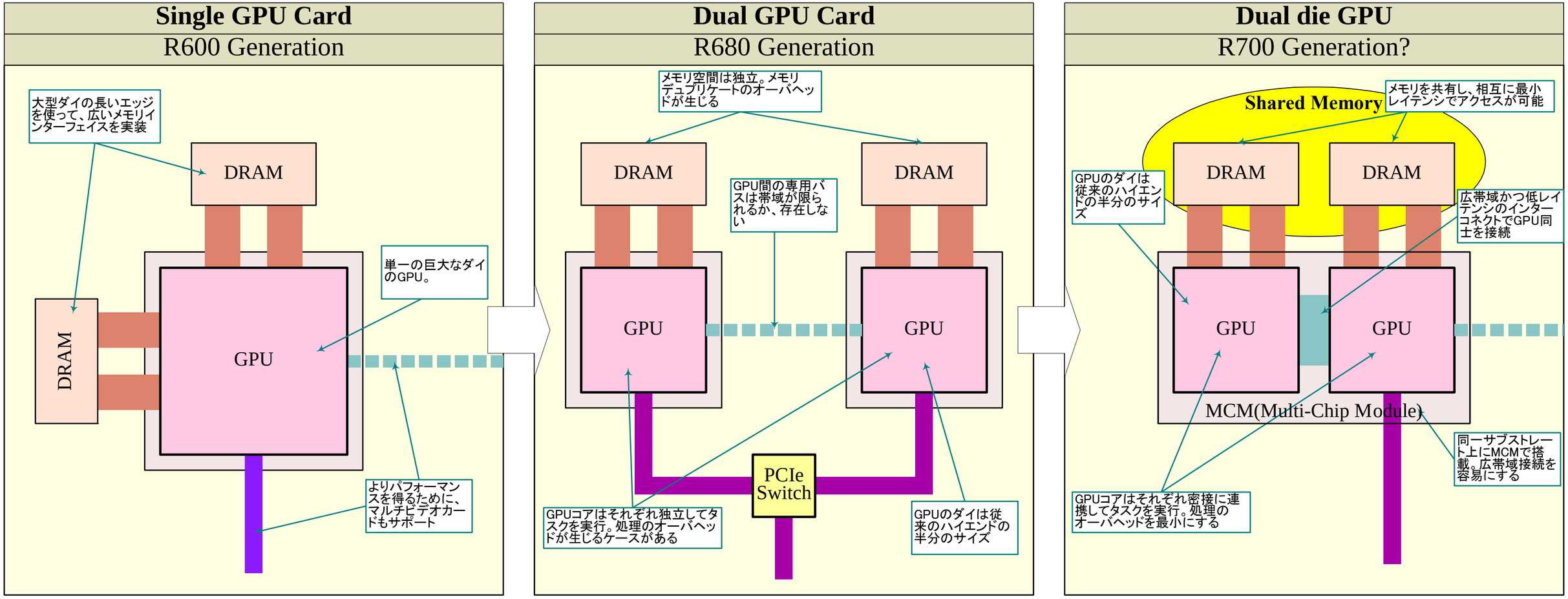

Copyright (c) 2007 Hiroshige Goto All rights reserved.